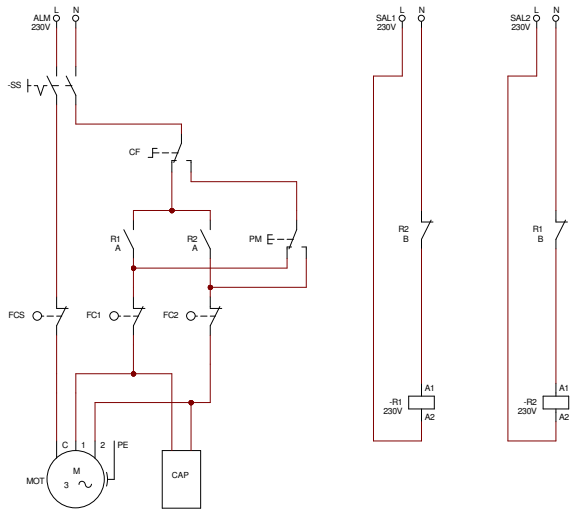

ALM	Alimentacion 230V
SAL1	Salida 1 control IP (cierre)
SAL2	Salida 2 control IP (apertura)
SS	Parada de emergencia
CF	Conmutador Funcionamiento (manual/control IP)
PM	Pulsador uso manual
FCS	Final de carrera de seguridad
FC1	Final de carrera cierre
FC2	Final de carrera apertura
CAP	Condensador
-R1	Rele 1 (cierre)
-R2	Rele 2 (apertura)
R1A	Contacto NO de R1
R2A	Contacto NO de R2
R1B	Contacto NC de R1
R2B	Contacto NC de R2
MOT	Motor polipasto
C	Cable negro (comun)
1	Cable azul (cierra)
2	Cable rojo (abre)

	Fecha	Nombre	Firmas	Entidad	Título		
Dibujado	15-Oct-2013	Domingo		Domingarcia@gmail.com	Polipasto con control IP	Fecha: 15-Oct-2013	Núm: 1 de 1
Comprobado		Domingo				Archivo: polipasto.cad	